OCV REGELVENTILE

- ZAHLREICHE DURCHFLUSS– UND DRUCKKONTROLLEN ÜBER EIN VENTIL
- EINFACHE ZUVERLÄSSIGE AUSFÜHRUNG
- STRAPAZIERFÄHIGE KONSTRUKTION
- EINFACHE REPARATUR IM BETRIEB
- VIELFALT AN GEHÄUSEMATERIALIEN
- 1.1/4" BIS 24" GRÖßEN LIEFERBAR
- 5 JAHRE GEWÄHRLEISTUNG

Über OCV

OCV Control Valves ist ein weltweit führender Hersteller von hydraulisch betriebenen, membranbetätigten automatischen Regelventilen. Sie bieten hochwertigste Ventile für vielfältige industrielle Anwendungen in den Bereichen Wasserwerke, Brandschutz, der zivilen Wasserversorgung sowie dem Umschlag von Treibstoffen. Aljac ist jetzt Vertriebspartner für die OCV-Ventile im Bereich Umschlag von Treibstoffen.

Beschreibung

Die Grundmodelle der OCV Durchgangs– und Eckventile der Serie 65 sind konstruiert als Ventile mit vollem Durchgang. In Kombination mit verschiedenen Steuerventilen und weiterem Zubehör erfüllen die Ventile viele automatische Regelfunktionen für Flüssigkeiten.
Die Ventile der Serie 65 sind zuverlässig mit einem minimalen Verschleiß aufgrund der einfachen Ausführung und beinhalten eine Garantie von 5 Jahren (basierend auf den OCV-Geschäftsbedingungen). Sie bestehen aus drei Hauptbaugruppen, dem Gehäuse, der Abdeckung und der Membrane. Die Ventile der Serie 65 sind in sich geschlossen und arbeiten automatisch ohne Fremdenergie zu benötigen. Sie können im eingebauten Zustand gewartet oder repariert werden, ohne ausgebaut werden zu müssen.

Hauptbaugruppen.

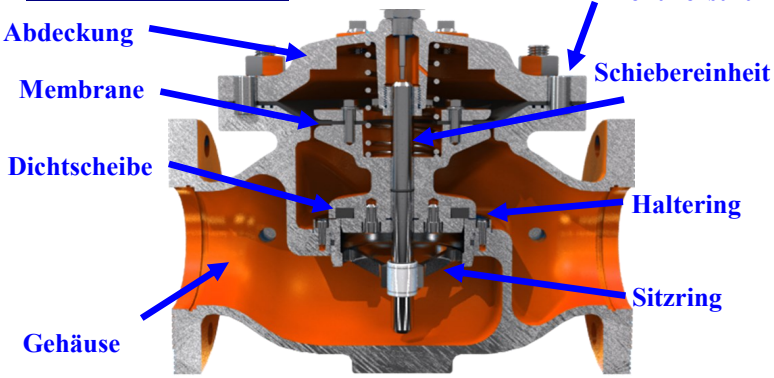

Funktionsweise

Der Zustand des Ventils hängt von dem geregelten Druck über der Membrane ab. Dies bestimmt die Stellung der Führung.

Ventil geschlossen

Vorgeschalteter Pilot offen, nachgeschalteter Pilot zu. Eingangsdruck wirkt auf die Kammer im Eintritt und drückt auf die Membrane. Das Ventil ist tropfdicht geschlossen.

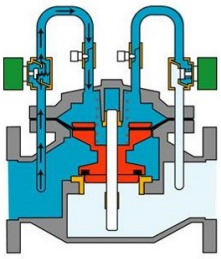

Ventil offen

Vorgeschalteter Pilot zu, nachgeschalteter Pilot offen. Druck in der Eintrittskammer wird in Fließ-richtung entlastet. Ventil komplett geöffnet.

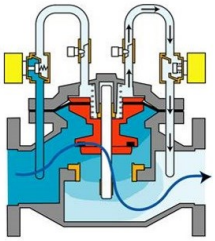

Ventil moduliert

Pendelt das Ventil zwischen komplett offen und geschlosssen, so modulieren die Regelpiloten den Druck in der Eintrittskammer damit das Ventil auf die gewünschte Regelung des Durchflusses gestellt wird (dies hängt von der Auswahl der Piloten ab).

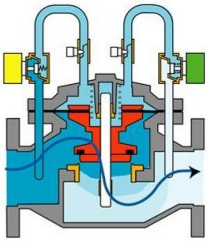

Aljac GmbH
Tel.: 49 (0)40 6908 4116
Postfach 540166
Fax: 49 (0)40 6908 4117
D-22501 Hamburg
E-mail: info@aljac.de

Verfügbare Ausführungen

Positionsanzeiger/Begrenzer:
Ermöglicht die visuelle Kontrolle der Zu / Auf-Stellung (Position des Anzeigers) und liefert externe Kontrollsignale.
Manuelle Umgehung: Kugelhähne innerhalb der Kontrollschalter ermöglichen das Umgehen der Funktionen des Hauptventils.
Regelung der Fließrate: Fließrate des Systems wird durch einen voreingestellten Wert am Ventil geregelt.
Einstufig Ein/Aus: Elektrischer Schalter erlaubt das Öffnen und Schließen des Ventils von anderer Stelle (Spannung zu spezifizieren).
Digitale Regelung: Zwei elektrische Schalter erlauben das Öffnen und Schließen, sowie die Regelung der Fließrate (Spannung zu spezifizieren). In Kombination mit einem digitalen Durchflusszähler.
Zweistufige Voreinstellung: Zwei elektrische Schalter erhalten Signale von einem Durchflusszähler. Das Ventil öffnet in einem Schritt und schließt in zwei Schritten um Druckstöße zu vermeiden.
Druckreduzierung/Regelung: Das Ventil regelt den maximalen abgehenden Druck auf einen voreinstellbaren Wert trotz variierender Eingangsdrücke.
Differenzdruckregelung: Das Ventil wird auf/zu betätigt um den Differenzdruck zwischen zwei Punkten zu regeln. Dies wird allgemein auch als Rückschlagventil für Blasenabscheider in Durchflusszählersystemen verwendet.
Druckstösse: Das Ventil öffnet mit einstellbarer Geschwindigkeit um Druckstösse beim Anlaufen von Pumpen zu minimieren. Es schließt schnell um Rücklauf beim Stopp der Pumpe zu vermeiden.
Tank-Füllstandsregelung: Das Ventil wird in Verbindung mit einem Füllstandsanzeiger verwendet, um bei Erreichen einer Maximalanzeige den Durchfluss zu stoppen.
Druckentlastung/Halten: Das Ventil öffnet zum Entlasten von Überdruck (Druckentlastung) oder schließt sobald der Druck unter einen voreingestellten Wert fällt (Druckhalten).
Totmann-Regelung: Das Ventil öffnet und schließt aufgrund von Signalen eines elektrischen, hydraulischen oder pneumatischen 'Totmann' Regelsystems, z.B. an LKW-Ladestationen .
Regelung der Abgabe an Filterwasserabscheidern (FWA):
Das Ventil öffnet und schließt aufgrund des Signals eines Schwimmers im Filterbehälter um einen Wasserschwall zu vermeiden.

Verschiedene Kombinationen der oben genannten Funktionen können in einem Ventil vereint werden, wie z.B. Regelung der Fließrate, Druckregelung und Regelung von Druckstössen.

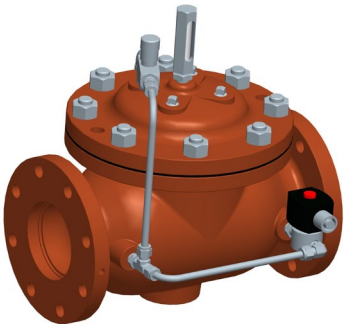

Einstufig Ein/Aus

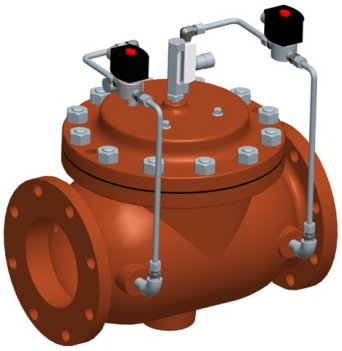

Digitale Regelung

Voreinstellung mit Fließratenregelung

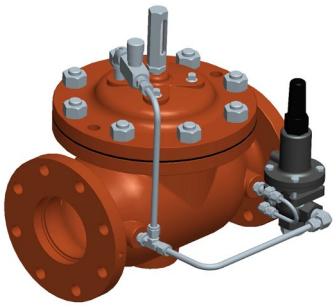

Druckminderung/ Regelung

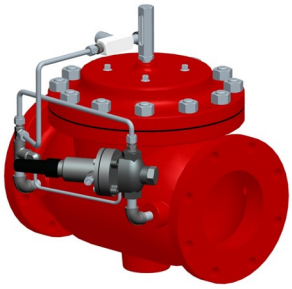

Regelung des Differenzdrucks

Hydraulische Totmann- und Druckregelung

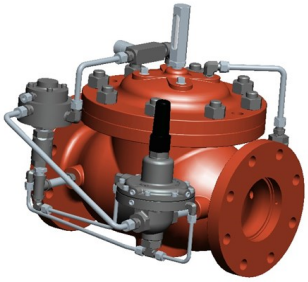

FWA Regelung der Abgabe

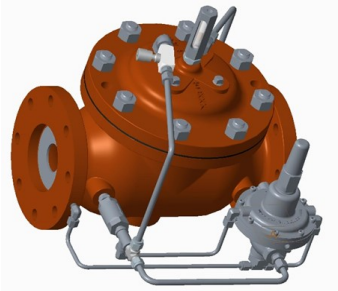

Regelung von Druckspitzen und Fließleistung Control

Ventilausführungen

DURCHGANGSVENTIL
GEFLANSCHT: 1.1/4” bis 24”
GEWINDE: 1.1/4” bis 3”

ECKVENTIL
GEFLANSCHT: 1.1/4” bis 16”.
GEWINDE: 1.1/4” bis 3”

Abmessungen.

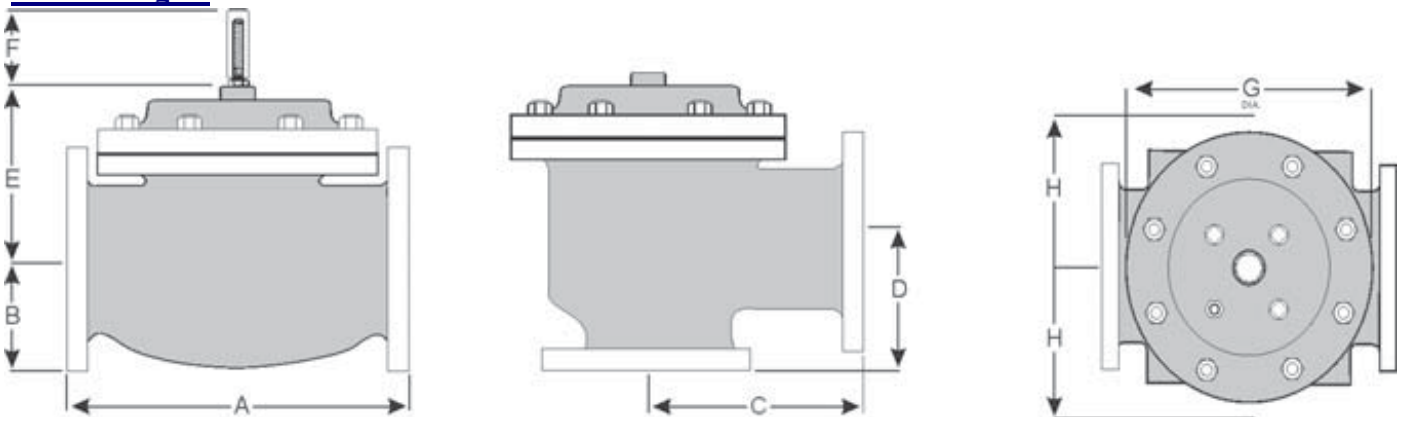

Dim. MM	Anschluss Ausführung	1.1/4 bis 1.1/2”	2”	2.1/2”	3”	4”	6”	8”	10”	12”	14”	16”	24”
A	Gewinde	222	251	257	330	N/A	N/A	N/A	N/A	N/A	N/A	N/A	N/A
	Flansch 150lb	216	238	267	305	381	451	645	756	864	991	1026	1575
	Flansch 300lb	222	251	283	324	397	473	670	791	902	1029	1067	1619
B	Gewinde	37	43	48	57	N/A	N/A	N/A	N/A	N/A	N/A	N/A	N/A
	Flansch 150lb	59-64	76	89	95	114	140	171	203	241	270	298	406
	Flansch 300lb	67-78	83	95	105	127	159	191	222	260	292	324	457
C	Gewinde	111	121	152	165	N/A	N/A	N/A	N/A	N/A	N/A	N/A	N/A
	Flansch 150lb	108	121	152	152	191	254	322	378	432	N/A	529	N/A
	Flansch 300lb	111	127	162	162	198	267	335	395	451	N/A	549	N/A
D	Gewinde	79	98	102	114	N/A	N/A	N/A	N/A	N/A	N/A	N/A	N/A
	Flansch 150lb	76	98	102	102	140	152	203	289	279	N/A	398	N/A
	Flansch 300lb	79	105	111	111	148	165	216	306	298	N/A	419	N/A
E	Alle	152	152	178	165	203	254	302	391	432	457	483	686
F	Alle	98	98	98	98	98	98	162	162	162	162	162	203
G	Alle	152	171	195	222	298	356	533	622	711	794	876	1321
H	Alle	254	279	279	279	305	330	356	432	457	508	508	724

Typische Anwendungen

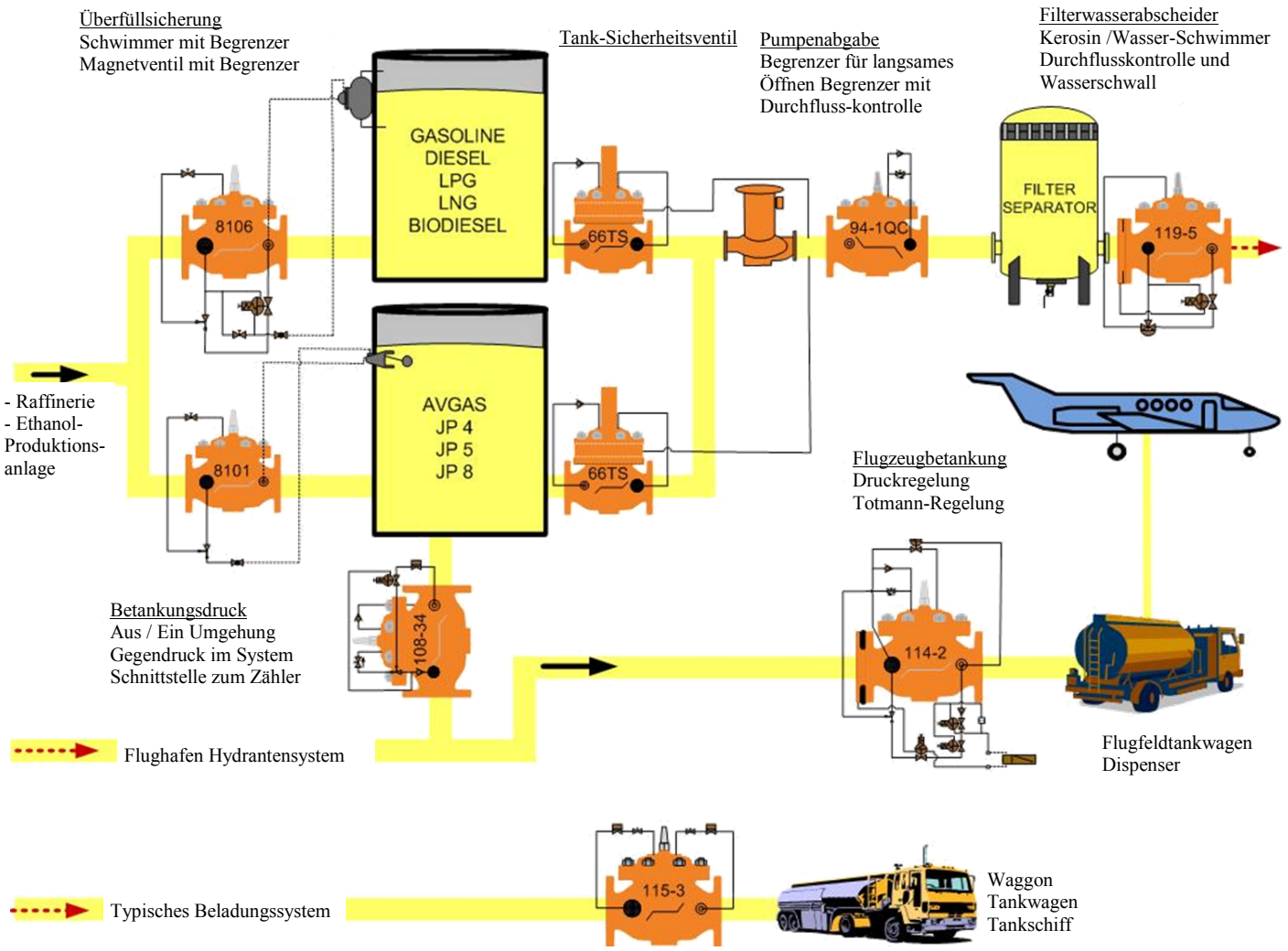

Materialspezifikationen

Gehäuse/Abdeckung: Stahlguss ASTM A216WCB (Epoxidbeschichtet), Edelstahl (alle Sorten), oder Aluminium
Stempel: Edelstahl
Feder: Edelstahl
Führungsring: Edelstahl.
Membrane: Viton (verstärktes PA)
Dichtungen: Viton
Stellventile: Edelstahl
Verrohrung der Stellventile : Edelstahl.

Betriebsbedingungen

Max. zulässiger Betriebsdruck:
Gewinde. 44.0 Bar.
Flansch ANSI B16.5 150lb. 19.6 Bar
Flansch ANSI B16.5 300lb. 51.0 Bar.
Max. Betriebstemperatur: 110°C

Bestelldaten

Kontaktieren Sie Aljac GmbH
unter Angabe der folgenden Daten:

- Flüssigkeitstyp
- Ventilgröße
- Material des Gehäuses
- Ventilausführung (gerade oder rechtwinklig)
- Gewünschte Anschlüsse
- Funktionen (Optionen der Stellventile)
- Gewünschte Voreinstellungen
- Systembedingungen (Fließleistung und Druck)