MOBILER PRODUKT – RÜCKGEWINNUNGSTANK

- EDELSTAHL KONSTRUKTION
- LEICHT FAHRBAR
- STABIL UND BEWEGLICH
- KEIN TREIBSTOFFABFALL
- SCHNELLE AMORTISIERUNG
- 150 ODER 400 LITER INHALT
- VIELZAHL AN AUSLASSOPTIONEN

Warum Produktrückgewinnung?

Kraftstofflager und Abgabeeinrichtungen müssen regelmäßig auf Wasser- und Schmutzanreicherungen überprüft werden, doch wohin mit den entnommenen Proben?

Es gibt eine Menge unsinniger Lösungen, wie z. B. Verbrennen, in die Umwelt verteilen, ins Abwassersystem entsorgen, als Heizöl verwenden oder als Sondermüll einlagern. Diese Lösungen sind meistens nicht sonderlich umweltverträglich, kosten oft eine Menge Geld oder sogar beides.
Die effektivste Lösung ist sicherlich die Proben in das Kraftstoffsystem zurückzuführen, wobei verschmutzte Proben nicht rückgeführt werden dürfen, bevor Kontaminationen komplett abgesondert und entfernt wurden.

Aljac kann Ihnen das richtige Zubehör anbieten, welches den Anforderungen gerecht wird, den **Aljac Produkt Recovery Tank (PRT).**

Beschreibung

Unser PRT wurde zur Sicherung der Kraftstoffqualität und unter Berücksichtigung eines hohen Bedienkomforts entwickelt.
Der PRT hat eine selbsttragende Tankkonstruktion, 2mm starker Edelstahltank, einen doppelten zum Tiefstpunkt geneigten Boden. Ein maximaler Nutzen wird durch die gefalteten und abgerundeten Ecken erzielt, um die Anzahl der Schweißnähte zu minimieren. Alle inneren Schweißnähte sind geschliffen am Boden bearbeitet, um einen inneren Zulauf zum 1/2“ Tiefstpunkt zu ermöglichen, und um eine einfachere Innenreinigung zu gewährleisten.

Der PRT hat einen komplett abnehmbaren Zugangsdeckel, der mit 4 Rändelmuttern befestigt ist, durch diesen ist ein schneller und einfacher kompletter Zugang zum Reinigen des Tanks gegeben.
Im abnehmbaren Deckel befindet sich eine Öffnung, welche mit einem aufklappbaren Deckel verschlossen ist. Dieser Zugang beinhaltet ein leicht entnehmbares 100mesh Sieb, welches 100mm in den Tank eingelassen ist. Kraftstoffproben können hier schnell über eine Eimer- oder Behälterentleerung eingelassen werden.
Der Filter ist vollständig demontierbar, falls das Drahtgeflecht einmal ersetzt werden müsste.
Der PRT ist mit einem Entlüftungsrohr ausgestattet, inklusive Filter, welches einen dortigen Schmutzeintritt verhindert.

Unser PRT ist sehr beweglich, leicht fahrbar und sehr stabil, selbst wenn der Tank teilweise oder komplett gefüllt ist. Er ist mit feststehenden Rädern stirnseitig und mit schwenkbaren Rädern auf der anderen Seite versehen. Die schwenkbaren Räder sind jeweils mit einer Feststellbremse versehen.
Alle Räder haben einen Durchmesser von 200mm, um auch auf einem unebenen Untergrund fahren zu können.

Unser mobiler Produkt-Rückgewinnungstank wurde für eine Aufnahme verschiedenster Auslassoptionen konzipiert. Ebenso können Befüll-, Entleerungspumpen, Probenentnahmebehälter sowie Befüll- und Entleerungsschläuche mit passenden Halterungen befestigt werden.

Aljac GmbH **Postfach 540166** **D-22501 Hamburg**
Tel.: 49 (0)40 6908 4116 **Fax: 49 (0)40 6908 4117** **E-mail: info@aljac.de**

Ausgeliefert wird unser PRT aussen blank/perlgestrahlt. Alle inneren Schweißnähte sind ebenerdig zum Tankboden gearbeitet, somit entfernt. Der PRT bestückt mit Klassifizierungsaufklebern (JET A1 oder AVGAS).

Zwei Größen stehen zur Verfügung:
150 Liter für den kleinen/mittleren Flughafen
400 Liter für die größeren Treibstoffdepots.

Bedienung

Über einen gewissen Zeitraum werden Kraftstoffproben durch das Sieb in den PRT gegossen, welches bereits gröbere Verunreinigungen entfernt.
Der Kraftstoff kann sich dann komplett im Tank setzen und abgesetzter Schmutz oder Wasser wird über den zum Low Point geneigten Boden gespült und kann hier abgelassen werden. Der gesetzte und gereinigte Kraftstoff kann jetzt wieder der Kraftstoffanlage, unter Verwendung der spezifizierten Auslassoptionen, zugeführt werden.

Technische Details

Design: Selbsttragende Tankkonstruktion, doppelter zum Tiefstpunkt geneigter Boden, versehen mit einem Klappdeckel, Filter, abnehmbare Zugangsdeckeleinheit - *für einen komplett umlaufenden Zugang zum Tankinneren-,* Entlüftungsventil inkl. Filter. Ausgerüstet mit einem zweckbestimmten Erdungspunkt.
Kapazität: 150 oder 400 Liter (nutzbares Volumen)
Tank Material: Edelstahl Typ 304, blank/perlgestrahlt, Innere Schweißnähte sind entfernt
Deckel-Dichtung: Nitril O-Ring, Ø 4mm
Filter: 100mesh SS, mit Edelstahlrahmen
Fahrgestell: Gepresste Stahlfelgen mit fester Gummibereifung, Ø 200mm,
2 x schwenkbare (inkl. Feststellbremse) und
2 x feststehende Räder
Tiefstpunktentleerung:
Kugelhahn mit AL-Kamlok-Vaterteil inkl. Kappe/Kette, Nennweite 1/2”
Getestet: gefüllt, auf Leckage geprüft
Beschriftung: Klassifizierungs-Aufkleber (JET A1 oder AVGAS)
Ausslassverbindung:
TW1-Flanschbohrung zur Aufnahme gelisteter Optionen
Weitere: 2 x 3/4” BSPP IG, mit Stopfen versehen
Nettogewichte: (ohne montierte Optionen)
85Kg. (150 Liter), 125Kg (400 Liter).

Bestellung

Benennen Sie die relevanten Bestellnummern und die Kraftstoffqualität (aus Kennzeichnungsgründen).

PRT 150 Liter - Basiseinheit
Bestellnr.: 0903000010

PRT 400 Liter - Basiseinheit
Bestellnr.: 0903000100

Optional im Lieferumfang:

Schwerkraft-Entleerungs- und Auslass-Sauganschluss mit innerer Verrohrung, 3/4” Ventil und AL-Kamlok-Vaterteil inkl. Kappe/Kette.
Bestellnr.: 0903000011

Großer Auslass-Sauganschluss, Zuleitung über eine 1 1/2“ innere Verrohrung, mit Aviation Tankteilanschluss (inkl. Kappe) für einen Anschluss einer Flugzeugbetankungskupplung zur Entleerung des PRT in einen Tankwagen.
Nicht verwendbar mit 0903000016 oder 0903000019
Bestellnr.: 0903000013

Fixierter Ablassschlauch 1” Type C 2,5 m, mit Kugelhahn und beiderseits montiertem Kamlok-Mutterteil 3/4” oder 1”, inkl. Stopfen/Kette
Verwendbar mit 0903000011 oder 0903000019
Der PRT ist mit Schlauchhalterungspositionen versehen
Bestellnr.: 0903000015

Großer Auslass-Sauganschluss, Zuleitung über eine 1 1/2“ innere Verrohrung, Kugelhahn und Saugschlauchleitungsanschluss, inkl. Kappe (Optional verfügbar: 2”, 2 1/2”, 3” BSPP oder 3” Kamlok-Vaterteil).
Nicht verwendbar mit 0903000013 oder 0903000019
Bestellnr.: 0903000016

Aviation-Tankteildummy unter dem "Klappdeckel-Zugang" oberhalb des Filters. Für den Anschluss einer Flugzeugbetankungskupplung, zur Entleerung des Schlauches in den PRT, vor einer Schlauchenddruckregler-Siebkontrolle.
Bestellnr.: 0903000017

Schwimmergesteuerte Flüssigkeit-Füllstandsanzeige, montiert auf dem großen Zugangsdeckel
Bestellnr.: 0903000018

Entleerungsoption durch Handpumpe (50 Liter/Min.), montiert mit Edelstahl-Absaugschlauch, Rückschlagventil und Absperrkugelhahn.
Verwendbar in Verbindung mit 0903000015.
Nicht verwendbar mit 0903000013 oder 0903000016
Bestellnr.: 0903000019

Sollten Sie einen anderen Ausgangs- oder Verbindungsanschluss wünschen oder alternativ ein geschlossenes Probenahmesystem, dann sprechen Sie uns gerne an. Mit wenigen oder keinen weiteren notwendigen Modifikationen, werden wir sicherlich Ihren Wünschen entsprechen können.

Aljac GmbH **Postfach 540166** **D-22501 Hamburg**
Tel.: 49 (0)40 6908 4116 **Fax: 49 (0)40 6908 4117** **E-mail: info@aljac.de**

Verfügbare Optionen

Siebfilter
(als Standard definiert)

0903000017

0903000018

0903000019

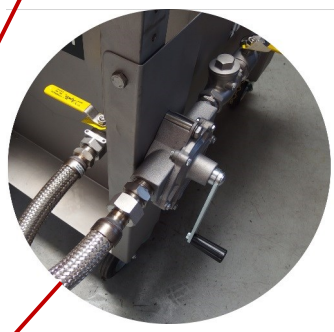

0903000010/0903000100
Basis PRT

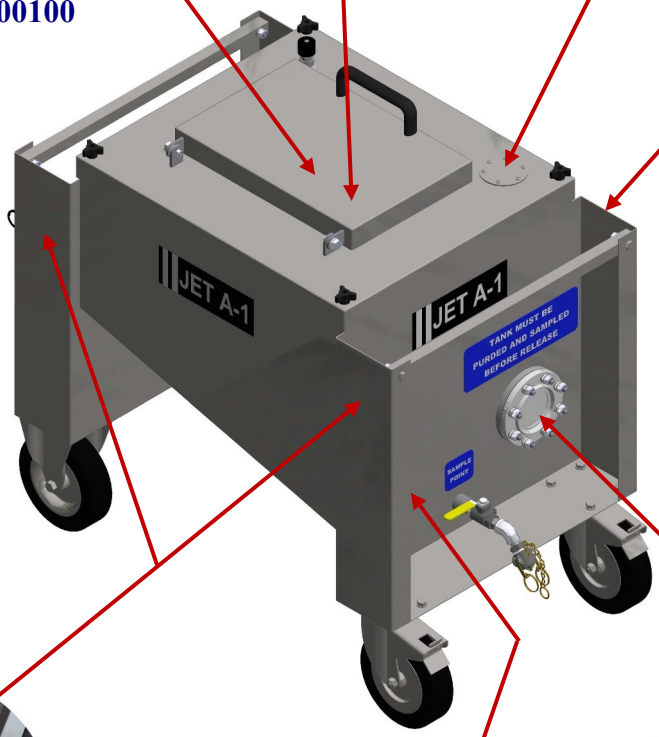

0903000013

0903000015

0903000016

0903000011

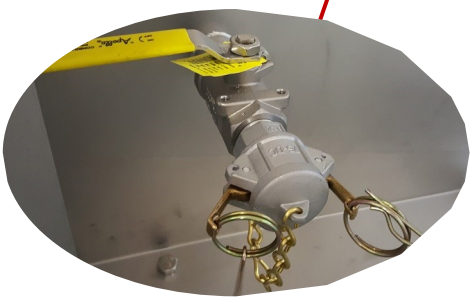

Übersichtszeichnung - 150 Liter Kapazität

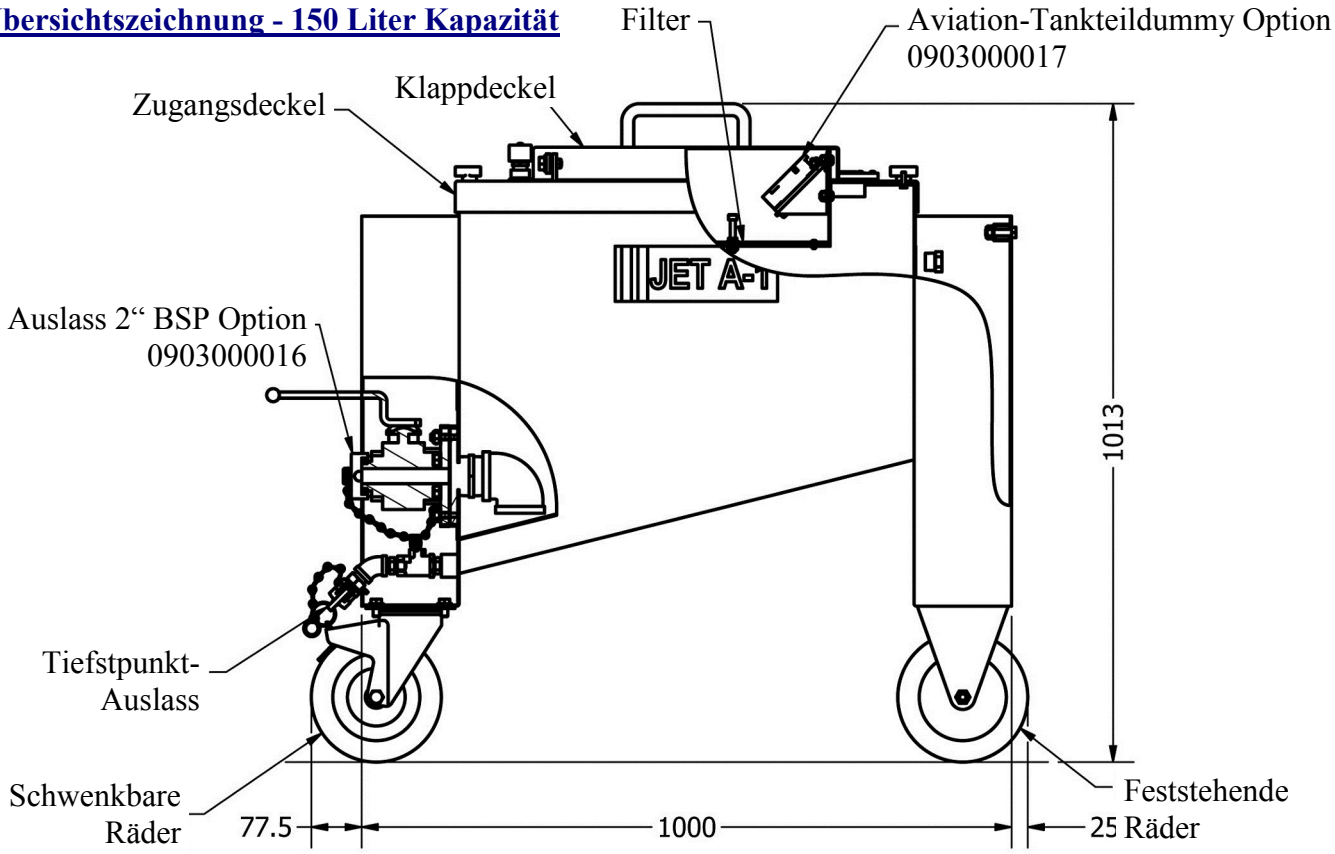

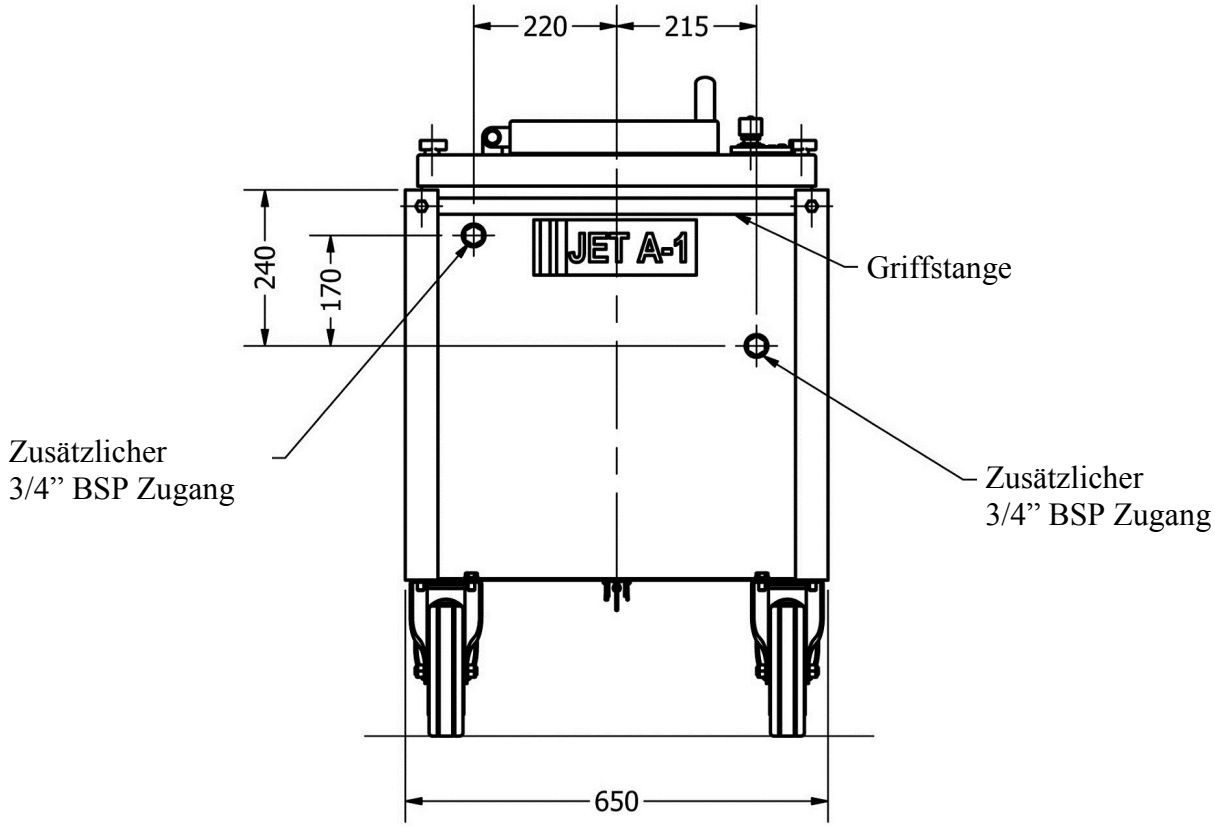

ABMESSUNGEN IN MILLIMETERN, FALLS NICHT ANDERS BENANNT

Aljac GmbH **Postfach 540166** **D-22501 Hamburg**
Tel.: 49 (0)40 6908 4116 **Fax: 49 (0)40 6908 4117** **E-mail: info@aljac.de**

Übersichtszeichnung - 400 Liter Kapzität

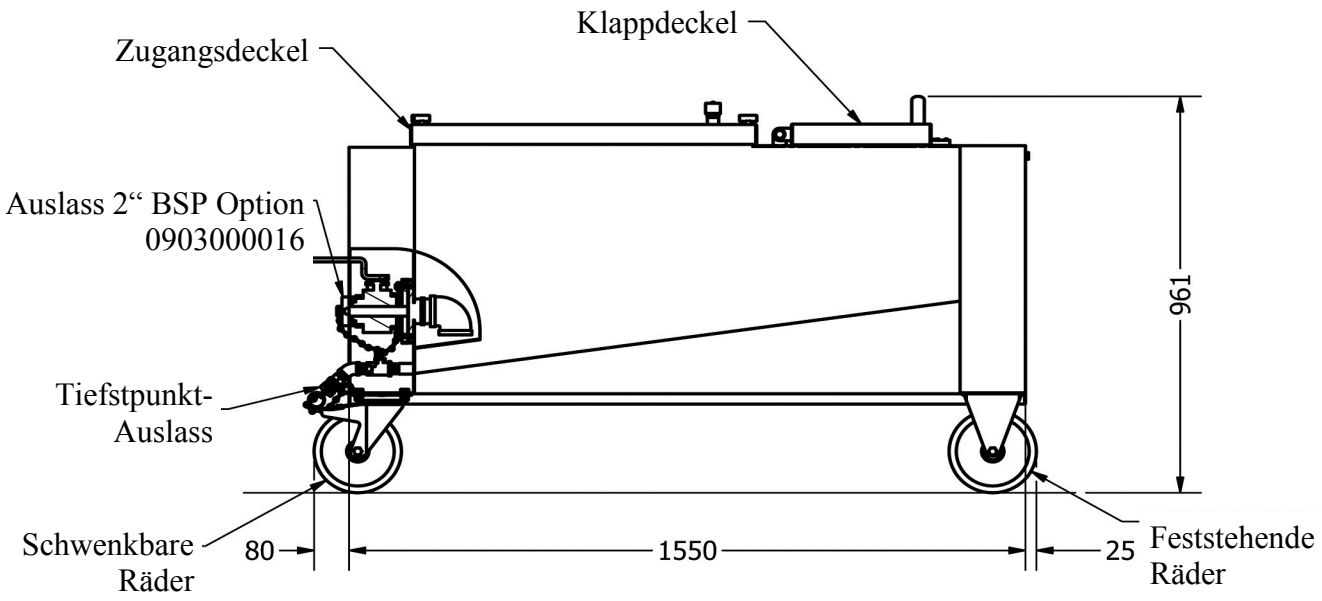

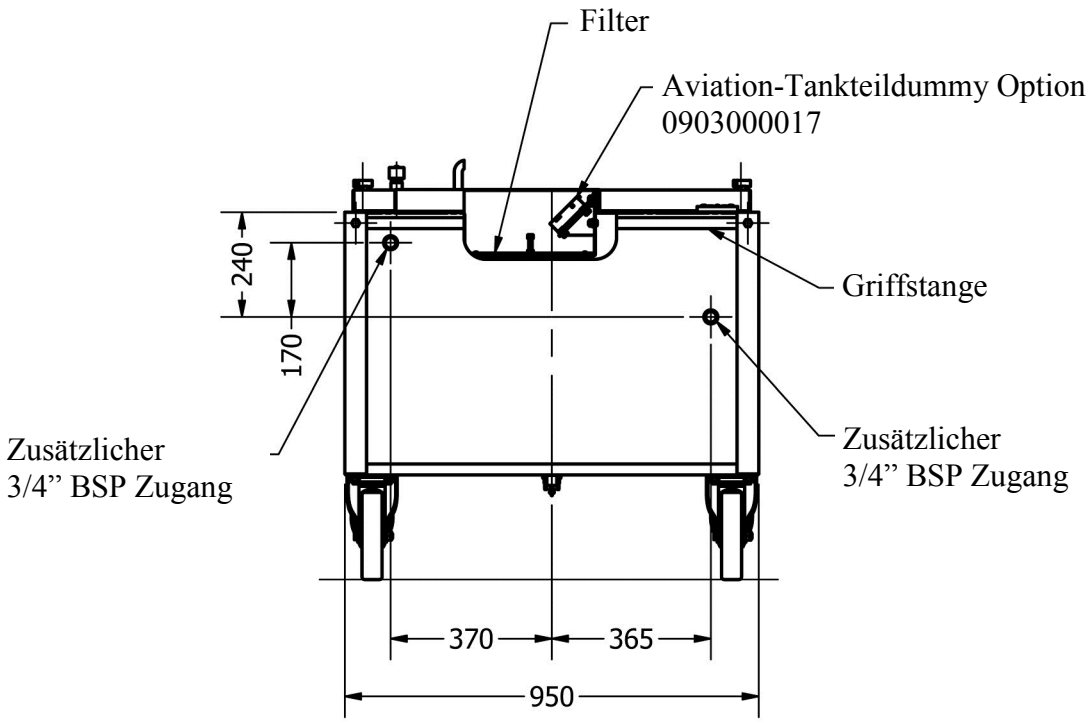

ABMESSUNGEN IN MILLIMETERN, FALLS NICHT ANDERS BENANNT

Aljac GmbH **Postfach 540166** **D-22501 Hamburg**
Tel.: 49 (0)40 6908 4116 **Fax: 49 (0)40 6908 4117** **E-mail: info@aljac.de**

Geschlossenes Probenahmesystem.

Auf die 150 Liter und 400 Liter PRTs können wir ebenfalls geschlossene Probenbehältersysteme ergänzen.
Ein typisches Schwerkraftabgabesystem ist unten gezeigt. Der Kamlok-Schlauchanschluss ist mit dem Entnahmepunkt verbunden und Ventil 1 wird geöffnet. Das Kraftstoffsystem wird jetzt, über das geöffnete Ventils 2 und durch das Schauglas in den PRT durchströmt. Eine visuelle Untersuchung der Kraftstoffqualität ("Clear and Bright" -Test) kann durch Öffnen des Ventil 3, zur Befüllung des 4-Liter-Probenbehälter, in diesem durchgeführt werden.
Ein Shell-Wasser-Detektortest ergänzend mit einer Dichte- und Temperaturkontrolle kann (abhängig von den Optionen des 4-Liter-Probenbehälters) durchgeführt werden. Nach Beendigung dieser Tests wird der 4-Liter-Probenbehälter, durch Öffnen des eingebauten Ablassventils entleert und kann entweder bei geöffnetem Ventil 4 in den PRT, in einen Probenrückhaltebehälter oder in Edelstahleimer geleitet werden.

Typische Anwendungen sind Probenahmen bei Flugfeld-Betankungsfahrzeugen, oberirdischen Kraftstoffspeichertanks, Filterwasserabscheider-Behältern, Straßentankfahrzeugen und jedem weiteren Rohrleitungssystem.
Das geschlossene Probenahmesystem kann natürlich mit allen anderen PRT-Optionen kombiniert werden, um Ihnen ein wirklich vielseitiges mobiles Kraftstoffaufbereitungssystem anzubieten.

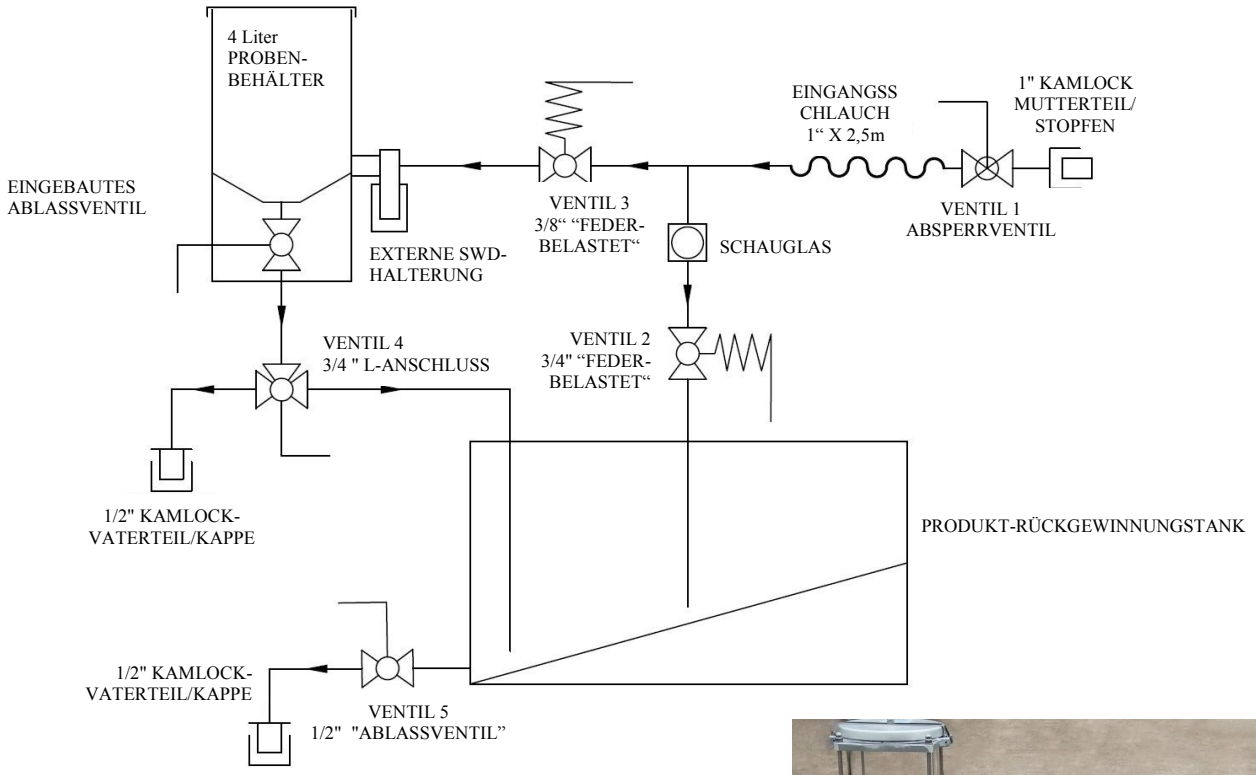

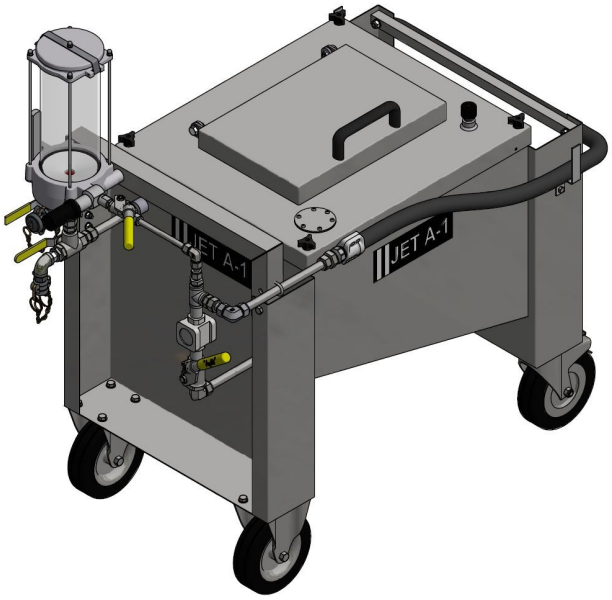

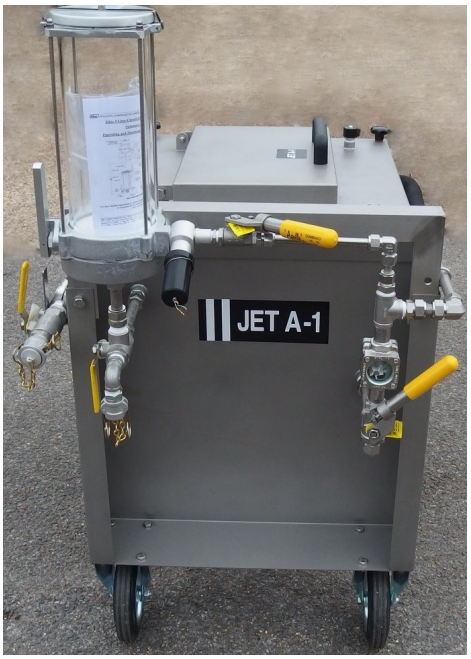

Die oben genannten Bilder zeigen ein typisches Schwerkraft-Abgabesystem. Die geschlossenen Probenahme-systeme können auch mit einer Handpumpe geliefert werden, zur Kraftstoffentnahme aus unterirdische Tanks oder für Anwendungen, wo nur ein niedriger zur Verfügung stehender Druck vorhanden ist. Systeme gemäß kunden-spezifischer Vorgabe sind lieferbar, bitte kontaktieren Sie unsere Verkaufsabteilung im Bedarfsfall.